9 ACCESSOIRES

BALAI LAZY SWEEPER®

Balayez poussière et saletés de votre chemin !

Lazy Sweeper®

Toutes les pièces de rechange sont disponibles.

CE

Regardez le Lazy Sweeper en action

Propriétés:
- Grande durabilité – aucune pièce mobile susceptible de casser
- Faible coût d'acquisition: faible usure des brosses pour une longue durée de vie – peut balayer 700 km avant de devoir changer les brosses
- Simplicité d'utilisation: se monte sur le véhicule en quelques secondes
- Efficacité du balayage sur de grandes surfaces: grande puissance de travail et faibles coûts de fonctionnement
- Capable de pousser des objets encombrants: paillis, sciures, granulés, agrégats, etc. (Types M et L)
- Brosses faciles à changer

Différents types disponibles:

Lazy Sweeper S
- Un balai léger tout en restant très performant
- Parfait pour un usage peu intensif

Lazy Sweeper M
- Conçu pour un usage moyennement ou fortement intensif
- Le Lazy Sweeper M dispose de huit rangées de brosses et se monte sur les fourches. Il convient aux balayages d'espaces industriels intérieurs ou extérieurs

Lazy Sweeper L
- Avec onze rangées de brosses pour une puissance maximale de balayage, ce modèle convient à une utilisation intensive dans les conditions les plus difficiles

Données techniques:

Modèle	Largeur (mm)	Rangs de brosses	Poids (kg)	Hauteur des brosses (mm)	REF
Lazy Sweeper S	1220	5	20	200	**141TA3256**
Lazy Sweeper M	1520	8	67	280	**140TA9035**
Lazy Sweeper L	1830	11	109	280	**145TA8758**

SOLUTION DE NETTOYAGE SMARTSWEEP®

Épargnez-vous du temps et du travail avec SmartSweep

Toutes les pièces de rechange sont disponibles.

SmartSweep®

CE

Regardez le SmartSweep en action

REF 140TA2232

- Balai mécanique: utilisable sur les chariots élévateurs diesel, à GPL et électriques.
- Conçu pour fonctionner à l'intérieur et à l'extérieur (au sec).
- Ramasse la saleté et les pierres.

Données techniques:

• Largeur de balayage:	1524 mm
• Largeur de la brosse principale:	965 mm
• Diamètre de la brosse principale:	305 mm
• Diamètre de la brosse latérale:	458 mm
• Capacité du réservoir à déchets:	400 kg
• Volume du réservoir à déchets:	255 litres
• Pneus gonflables:	136 x 464 mm
• Dimensions maximum de la fourche (L x P x L):	230 mm x 80 mm x longueur non limitée
• Écartement maximum des fourches mesuré sur le dessus:	510 mm
• Dimensions extérieures du balai (l x L x H):	1524 x 1749 x 936 mm
• Poids:	473 kg
• Centre de gravité, non chargé:	1010 mm
• Centre de gravité, chargé:	1220 mm

Vous pouvez équiper le SmartSweep avec un kit pare-chocs:
REF 143TA3829

- Vous protégez ainsi non seulement le SmartSweep mais aussi le dépôt
- Le kit comporte 3 pare-chocs:
  - 2 x **REF 143TA3853**
  - 1 x **REF 143TA3854**
- Ils se fixent facilement grâce à des aimants puissants.

REF 143TA3853

REF 143TA3854

REF 143TA3829

Visitez le site web et découvrez la SmartSweep à l'aide de photos, d'informations techniques et d'un film de démonstration: ***www.smartsweep.com***

HYDRO SWEEPER

Un appareil idéal qui fait disparaître toute la poussière

L'Hydro Sweeper se fixe sur le chariot élévateur et nettoie le sol grâce à des jets d'eau. Il est facile à monter sur la plupart des chariots élévateurs. Le fonctionnement des brosses et la vidange du réservoir d'eau sale sont assurés hydrauliquement.

Toutes les pièces de rechange sont disponibles.

Hydro Sweeper

Propriétés:
- Brosse cylindrique complètement enfermée: le nettoyage est garanti sans poussière
- Moteur des brosses principales et latérales intégré
- Brosse cylindrique principale (nettoyage sur 1550 mm de largeur), suspension à pendule
- Brosse cylindrique en V (pour mieux remplir le réservoir à déchets)
- 1 vanne à double action commande toutes les fonctions

Données techniques:
- Largeur: 1550 mm
- Diamètre de la brosse latérale: 530 mm
- Poids: 390 kg
- Pression de fonctionnement: 180 bar maximum
- Débit d'huile: 15 litres/minute minimum

Description	REF
Avec dispositif à jet d'eau 12 V	138TA4373
Avec dispositif à jet d'eau 24 V	138TA4374
Sans dispositif à jet d'eau	138TA4545

Brosse latérale
- Brosse escamotable
- Matériau: polypropylène
- Diamètre: 600 mm

Suspension flottante dans les 3 dimensions
- Section maximum des fourches: 165 x 55 mm
- Distance minimum entre fourches: 380 mm

Réservoir d'eau propre 200 l
- 5 jets d'eau

MAGNETIC SWEEPER

Élimine les clous • Élimine les déchets d'acier • Évite les crevaisons

Magnetic Sweeper

Propriétés:
- Aimants durables haute qualité
- Conçue pour tous les usages et particulièrement intensifs
- Élimine tous les objets et les déchets d'acier des zones d'entretien, des espaces de rangement, des rampes et des quais de chargement
- Conçue pour un montage facile sur des tracteurs aéroportuaires, les chariots élévateurs, etc.
- Utile là où les déchets métalliques peuvent endommager des pneus, l'équipement ou blesser les employés
- Avec aimants permanents de qualité placés dans des logements en aluminium
- Procédé d'isolation exclusif antichoc
- Poids: 17,5 kg

2 types disponibles:
- 2 types disponibles: le premier monté sur les fourches et l'autre fixé sous le contrepoids.

Type 1 (fixé sous le contrepoids)

Longueur	Garde au sol	REF
915 mm	25-75 mm	107TA6256
915 mm	25-125 mm	107TA6257

Type 2 (monté sur les fourches)
Avec système de décrochage automatique

Longueur	Largeur	Hauteur	REF
1200 mm	80 mm	150 mm	143TA3830

BENNES BASCULANTES – ACIER

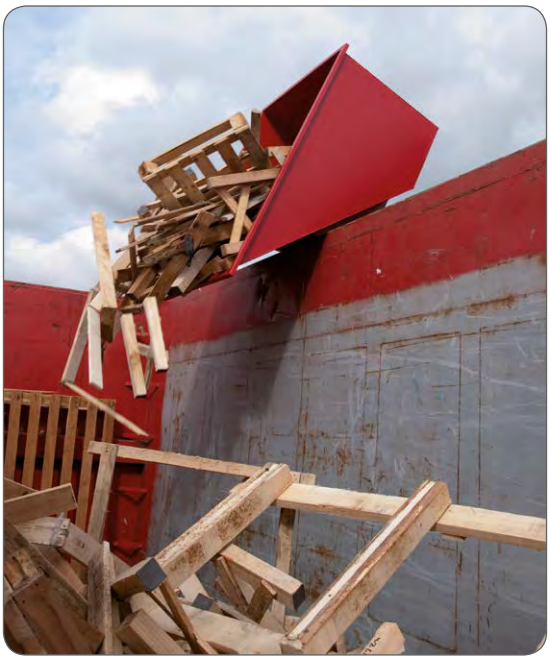

cam system
LIFT TRUCK ATTACHMENTS

Volume (l)	Largeur (mm)	Hauteur (mm)	Longueur (mm)	Poids (kg)	Section max. des fourches (mm)	Distance min. entre les fourches (mm)	Capacité (kg)	Roues pivotantes	REF
300	800	764	1400	75	230 x 95	160	1500	Sans roues pivotantes	141TA7294
								Avec roues pivotantes en nylon	141TA7295
								Avec roues pivotantes en caoutchouc	141TA7296
600	855	870	1525	111	230 x 95	160	1500	Sans roues pivotantes	139TA4853
								Avec roues pivotantes en nylon	140TA2204
								Avec roues pivotantes en caoutchouc	140TA2209
900	1215	870	1525	128	230 x 95	160	1500	Sans roues pivotantes	139TA4854
								Avec roues pivotantes en nylon	140TA2205
								Avec roues pivotantes en caoutchouc	140TA2210
1100	1620	870	1490	154	230 x 95	160	1500	Sans roues pivotantes	139TA4855
								Avec roues pivotantes en nylon	140TA2206
								Avec roues pivotantes en caoutchouc	140TA2211
1600	1190	1248	2110	269	230 x 95	510	1500	Sans roues pivotantes	139TA4856
								Avec roues pivotantes en nylon	140TA2207
								Avec roues pivotantes en caoutchouc	140TA2212
2000	1410	1270	2150	296	230 x 95	510	1500	Sans roues pivotantes	139TA4857
								Avec roues pivotantes en nylon	140TA2208
								Avec roues pivotantes en caoutchouc	140TA2213

BENNES BASCULANTES – ACIER INOXYDABLE

cam system LIFT TRUCK ATTACHMENTS

Volume (l)	Largeur (mm)	Hauteur (mm)	Longueur (mm)	Poids (kg)	Section max. des fourches (mm)	Distance min. entre les fourches (mm)	Capacité (kg)	Roues pivotantes	REF
600	855	870	1525	111	230 x 95	160	1500	Sans roues pivotantes	141TA5263
								Avec roues pivotantes en nylon	141TA5264
								Avec roues pivotantes en caoutchouc	141TA5265
900	1215	870	1525	128	230 x 95	160	1500	Sans roues pivotantes	141TA5266
								Avec roues pivotantes en nylon	141TA5267
								Avec roues pivotantes en caoutchouc	141TA5268

CONTENEURS À FOND OUVRANT – ACIER

cam system LIFT TRUCK ATTACHMENTS

Volume (l)	Largeur (mm)	Hauteur (mm)	Longueur (mm)	Poids (kg)	Section max. des fourches (mm)	Distance min. entre les fourches (mm)	Capacité (kg)	REF
750	1500	600	875	230	160 x 70	630	1730	107TA6341
1000	1500	750	875	250	160 x 70	630	1750	107TA6342
1300	1500	1000	875	280	160 x 70	630	1780	124TA1938

CHASSE-NEIGE – ACIER

Lame	Largeur de la lame (mm)	Hauteur de la lame (mm)	Poids (kg)	Épaisseur du caoutchouc (mm)	Section max. des fourches (mm)	Distance min. entre les fourches (mm)	REF
fixe	1800	500	160	30	190 x 70	620	135TA2793
réglable	1500	500	180	30	190 x 70	620	147TA4102
réglable	1800	500	180	30	190 x 70	620	141TA1169
réglable	2000	500	214	30	190 x 70	620	144TA6923
réglable	2400	500	239	30	190 x 70	620	144TA6924

Un réglage simple permet de balayer à droite ou à gauche, avec inclinaison à 30°

Largeur de la lame (mm)	Hauteur de la lame (mm)	Poids (kg)	Section max. des fourches (mm)	Distance min. entre les fourches (mm)	REF
1800	730	185	190 x 70	415	141TA7907
2100	730	231	190 x 70	415	141TA5227
2400	730	289	190 x 70	415	141TA9963

SALEUSES

Acier inoxydable

REF 135TA5672

- Largeur: 910 mm
- Hauteur: 1050 mm
- Épaisseur du caoutchouc: 37 mm
- Zone de dispersion: 1–6 m
- Capacité: 180 kg
- Volume: 149 l
- Montage: couplage pour chariot élévateur
- Pour le sable, sel et gravier

Acier peint

REF 135TA5670

- Largeur: 910 mm
- Hauteur: 1050 mm
- Épaisseur du caoutchouc: 37 mm
- Zone de dispersion: 1–6 m
- Capacité: 180 kg
- Volume: 149 l
- Montage: couplage pour chariot élévateur
- Pour le sable, sel et gravier

Acier peint

Pour usage intensif

REF 141TA7352

- Largeur: 1080 mm
- Hauteur: 1260 mm
- Zone de dispersion: 2–6 m
- Capacité: 300 kg
- Volume: 249 l
- Montage: couplage pour chariot élévateur
- Pour le sable, sel et gravier

SALEUSES

REF 136TA8336
Pneus pleins

- Zone de dispersion: 1–3 m
- Volume de l'entonnoir: 20 l
- Poids: 6 kg
- Pour le sable, sel et gravier

REF 138TA8173
Pneus gonflables

- Zone de dispersion: 2–4 m
- Volume de l'entonnoir: 30 l
- Poids: 7 kg
- Châssis revêtu de peinture époxy

TOTAL SOURCE®

ACCESSOIRES D'HIVER

REF 139TA3166
Pelle à neige

- Largeur de lame: 550 mm
- Hauteur de lame: 385 mm
- Hauteur totale: 1450 mm
- Poids: 2,11 kg
- Manche en métal laqué
- Bord de pelle en aluminium

Pelle a sel fournie

REF 139TA3168
Caisse de rangement à sel - 200 l

- Longueur: 750 mm
- Largeur: 490 mm
- Hauteur: 890 mm

Pelle a sel fournie

REF 139TA3169
Caisse de rangement à sel - 280 l

- Longueur: 1090 mm
- Largeur: 500 mm
- Hauteur: 730 mm

REF 139TA3167
Sel de dégel - 25 kg

- Régénération, aide à procédés techniques, fonte de la neige et de la glace

NACELLE DE TRAVAIL

REF 107TA6395

- Type de montage: sur les fourches
- Poids propre: 120 kg
- Capacité de charge: 300 kg
- Nombre max. de personnes dans nacelle: 2
- Hauteur max.: 1900 mm
- Hauteur max. si fermée: 1120 mm
- Hauteur de la nacelle: 1100 mm
- Hauteur du sol jusqu'au bord de sécurité: 320 mm
- Hauteur du bord de sécurité: 230 mm
- Hauteur de l'entrée de fourches: 84 mm
- Longueur de la nacelle: 795 mm
- Largeur de la nacelle: 1205 mm
- Largeur de l'entrée de fourches: 203 m
- Entraxe entre les entrées de fourches: 805 mm
- Avec boîte à outils

POTENCES – ACIER

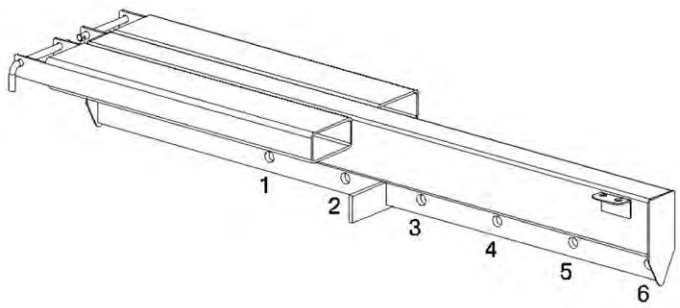

- La potence montée sur fourches est équipée d'un crochet de levage pivotant.
- Le crochet est réglable tous les 250 mm (6 positions différentes).
- La potence est attachée derrière les talons de fourche avec des goupilles de verrouillage.
- Les potences sont entièrement testées.

Attention: la longueur minimale des fourches doit être de 1200 mm afin de respecter les capacités indiquées ci-dessous ! Tenez compte de la capacité du chariot élévateur.

Position du crochet de levage											
Centre charge 500 mm 1 (kg)	Centre charge 750 mm 2 (kg)	Centre charge 1000 mm 3 (kg)	Centre charge 1250 mm 4 (kg)	Centre charge 1500 mm 5 (kg)	Centre charge 1750 mm 6 (kg)	Longueur max. des bras (mm)	Écart. max. au-dessus de la fourche (mm)	Section max. des fourches (mm)	Centre de gravité (mm)	Poids (kg)	REF
2000	1800	1600	1200	900	600	1750	450	135 x 60	675	151	107TA6407
4000	3800	3200	2500	1900	1100	1750	450	155 x 60	757	156	107TA6409

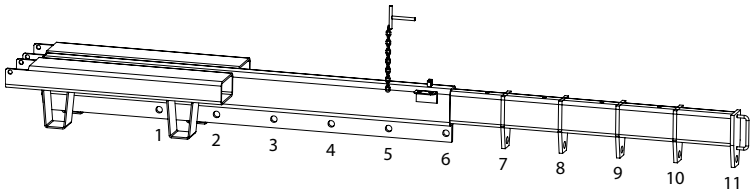

- La potence montée sur fourches est équipée de deux crochets de levage pivotants.
- Les crochets sont réglables tous les 250 mm (11 positions différentes).
- La potence est attachée derrière les talons de fourche avec des goupilles de verrouillage.
- La potence fixe mesure 2000 mm de long, avec une longueur télescopique totale de 3000 mm.
- Les potences sont entièrement testées.

Attention: la longueur minimale des fourches doit être de 1200 mm afin de respecter les capacités indiquées ci-dessous ! Tenez compte de la capacité du chariot élévateur.

Position du crochet de levage															
Centre charge 500 mm 1 (kg)	Centre charge 750 mm 2 (kg)	Centre charge 1000 mm 3 (kg)	Centre charge 1250 mm 4 (kg)	Centre charge 1500 mm 5 (kg)	Centre charge 1750 mm 6 (kg)	Centre charge 2000 mm 7 (kg)	Centre charge 2250 mm 8 (kg)	Centre charge 2500 mm 9 (kg)	Centre charge 2750 mm 10 (kg)	Centre charge 3000 mm 11 (kg)	Longueur max. des bras (mm)	Écart. max. au-dessus de la fourche (mm)	Section max. des fourches (mm)	Poids (kg)	REF
2000	1800	1600	1200	900	600	500	400	350	280	200	3000	450	150 x 65	151	107TA6410
4000	3800	3200	2500	1900	1100	975	850	650	500	400	3000	450	150 x 65	156	107TA6412

POTENCES – ACIER

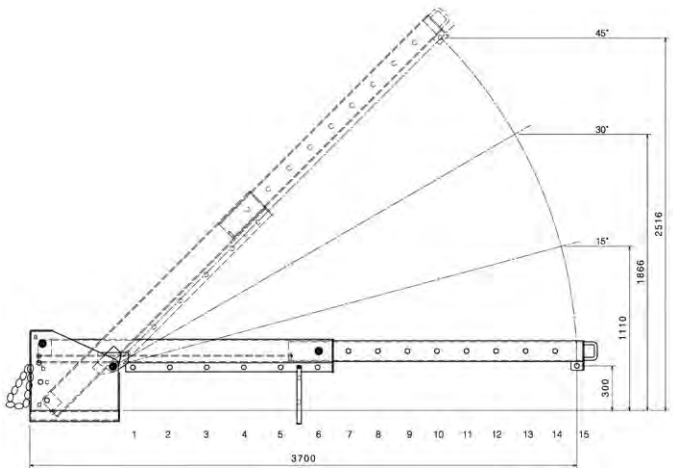

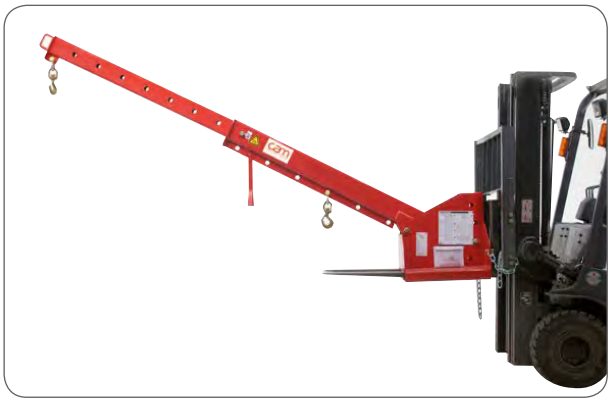

CE cam system LIFT TRUCK ATTACHMENTS

- La potence montée sur tablier est équipée de deux crochets de levage pivotants.
- Le crochet est réglable manuellement en longueur et en hauteur (15 positions différentes).
- La potence est attachée au tablier porte-fourches avec une chaîne.
- La longueur standard du bras est de 2100 mm, la longueur maximale du bras de 3700 mm.
- La potence doit être montée sur les fourches avec le dos de la potence vers le dos des fourches.
- Les potences sont entièrement testées.

Tenez compte de la capacité du chariot élévateur.

Position du crochet de levage															
	Bras fixe						Bras télescopique								
Position	1	2	3	4	5	6	7	8	9	10	11	12	13	14	15
REF 107TA6423 - capacité: 2500 kg															
Capacité (kg)	2500	2500	2500	1800	1400	1200	1050	950	850	770	700	650	600	560	500
Centre charge (mm)	700	950	1200	1450	1700	1950	2100	2300	2500	2700	2900	3100	3300	3500	3700
REF 107TA6424 - capacité: 5000 kg															
Capacité (kg)	5000	3550	2750	2250	1950	1700	1550	1400	1300	1200	1150	1050	1000	950	900
Centre charge (mm)	700	950	1200	1450	1700	1950	2100	2300	2500	2700	2900	3100	3300	3500	3700

Capacité à 700 mm du centre de charge (kg)	Longueur min. des fourches (mm)	Écart. max. au-dessus de la fourche (mm)	Section max. des fourches (mm)	Poids (mm)	REF
2500	800	549	160 x 55	218	**107TA6423**
5000	800	574	160 x 70	250	**107TA6424**

GODETS MÉCANIQUES - ACIER

Conviennent pour des matériaux tels que le sable, le charbon, les grains; les déchets métalliques, etc.

- Section maximum des fourches: 170 x 60 mm
- Distance minimum entre fourches: 466 mm
- Montés sur fourche, fixés par chaîne

Volume (l)	Longueur (mm)	Largeur (mm)	Hauteur (mm)	Profondeur (mm)	Poids (kg)	REF
600	1873	965	606	1293	250	141TA1166
800	1873	1400	606	1293	280	141TA1304
1000	1873	1710	605	1293	310	141TA1167
1200	1873	1910	606	1293	331	141TA1168

GODETS HYDRAULIQUES – ACIER

Conviennent aux produits fragiles

- Section maximum des fourches: 170 x 60 mm
- Distance minimum entre fourches: 466 mm
- Montés sur fourche, fixés par chaîne

Volume (l)	Largeur (mm)	Hauteur (mm)	Profondeur (mm)	Poids (kg)	REF
950	1640	772	1394	300	141TA2233
1100	1840	772	1394	360	141TA2234

ACCESSOIRES CAM SYSTEM®

Tabliers à déplacement latéral

- Capacités varient de 1000 kg à 12 000 kg
- FEM 1 - FEM 4
- Plusieurs largeurs de châssis
- Dosseret de charge disponible sur demande
- Option: glissières en bronze

Positionneurs de fourches

- Capacités varient de 1000 kg à 12 000 kg
- Avec ou sans tablier à déplacement latéral
- Gamme étendue: 15 modèles différents afin d'offrir la meilleure solution à tous les besoins du client
- Modèles intégrés disponibles sur demande

Positionneurs mono-multifourches

- Capacités varient de 1600 kg à 4000 kg
- De 2 à 6 palettes
- Grande visibilité
- Plaques de renfort sous les fourches
- Aussi disponible: modèles pour palettes internationales

Têtes rotatives

- Capacités varient de 800 kg à 7000 kg
- Rotation à 180° ou à 360°
- Grande visibilité
- Version avec tablier à déplacement latéral disponible sur demande
- Version fonderie disponible sur demande
- Version industrie de la pêche disponible sur demande

ACCESSOIRES CAM SYSTEM®

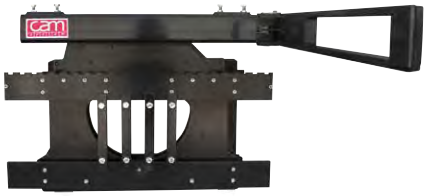

Retourneurs de palox

- Troisième bras rabattable, réglable en largeur
- Axe de basculement fileté de haute qualité avec roulement à billes réglable
- Rotation à 180° et à 360°

Pinces à balles

- Capacités varient de 1000 kg à 6000 kg
- Bras fins
- Différents recouvrements de patins disponibles
- Différentes longueurs de bras disponibles sur demande

Pinces à carton et appareils électroménagers

- Capacités varient de 800 kg à 1800 kg
- Écartement de 440 mm à 2280 mm
- Disponible avec plateaux articulés, plateaux articulés triples ou plateaux rigides
- Grande visibilité
- Autres dimensions de plateaux disponibles sur demande

Pinces à fourches

- Capacités varient de 1000 kg à 5000 kg
- Avec ou sans rotation
- Grande visibilité
- Différentes longueurs de fourches disponibles sur demande
- Fourches boulonnées disponibles sur demande

ACCESSOIRES CAM SYSTEM®

Pinces à parpaings

- Capacités varient de 1800 kg à 3000 kg
- Différentes largeurs de châssis et/ou écartements
- Coussins de bras autocompensateurs en polyuréthane

cam system LIFT TRUCK ATTACHMENTS

Pinces à bobines de papier

- Capacités varient de 1000 kg à 4500 kg
- Long bras partagé disponible pour la manutention de deux bobines en même temps
- Différents recouvrements de patins disponibles sur demande
- Modèle pour tissu disponible sur demande

cam system LIFT TRUCK ATTACHMENTS

Pousseurs-tireurs

- Capacités varient de 1600 kg à 2000 kg
- Montés sur le tablier ou sur les fourches
- Avec ou sans récupération des feuilles

cam system LIFT TRUCK ATTACHMENTS

Stabilisateurs de charge

- Écartement de 880 mm à 2650 mm
- Différentes dimensions de plaques disponibles sur demande
- Version avec tablier à déplacement latéral disponible sur demande

cam system LIFT TRUCK ATTACHMENTS

L'aperçu des produits CAM System® vous présente la gamme complète de produits avec les détails techniques (disponible en 9 langues).

Demandez votre exemplaire !