Retourneur de palox
180°

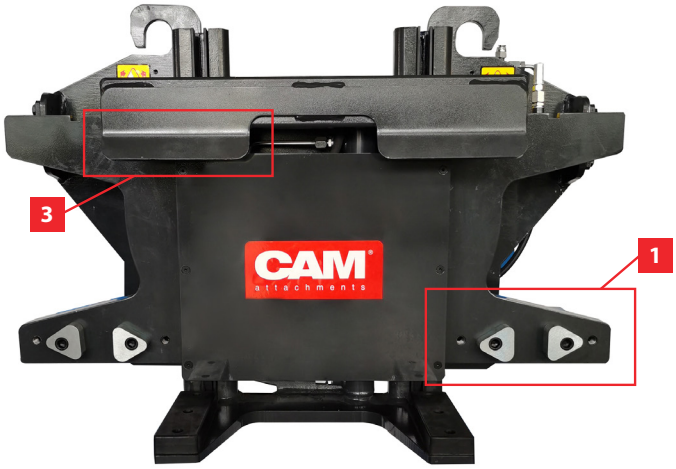

Le retourneur de palox RHC est un nouvel ajout intéressant à la gamme de CAM attachments. Grâce à sa capacité à gérer une grande variété de conteneurs, c'est l'un des modèles les plus pratiques disponibles. Manipulez tous les types de conteneurs en plastique, en bois et en métal avec une précision experte. Verrouillez facilement n'importe quel conteneur en position, quelle que soit sa taille. Soulevez et videz les conteneurs sans toucher leur contenu. Avec le rotateur de conteneur RHC, la manipulation des conteneurs est un jeu d'enfant. Il est particulièrement populaire dans le secteur alimentaire et des boissons, où il sert à faire tourner les conteneurs de fruits et légumes.

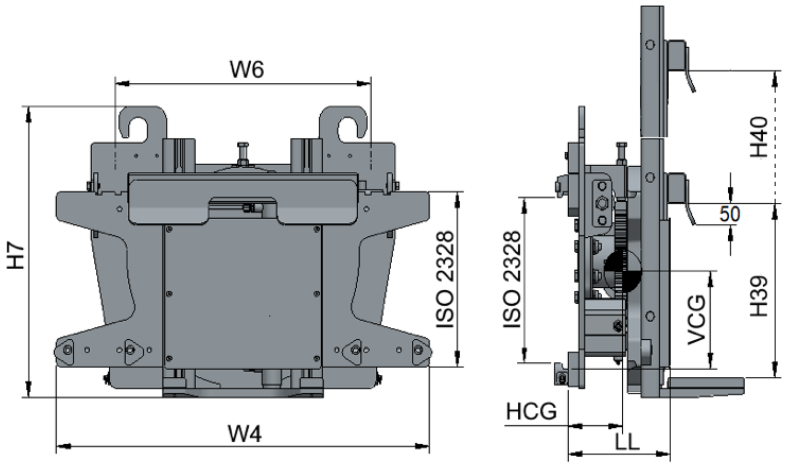

Caractéristiques

1. Les supports de fourche assurent que les fourches restent bien fixées sur l'accessoire.
2. La construction compacte ne diminue pas la capacité nette du chariot élévateur.
3. Soulevez et videz les conteneurs sans toucher leur contenu.

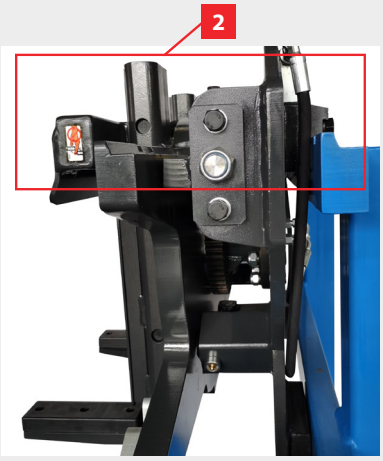

Données techniques

- W6 – Largeur minimale du tablier porte-fourches du chariot élévateur
- H39-H40 – Hauteur (min./max.) du conteneur
- Sans fourches
- Sans tablier à déplacement latéral
- Avec plaque de protection fermée
- 1 fonction hydraulique uniquement
- Débit d'huile min. : 15 l/min
- Débit d'huile max. : 25 l/min
- Débit d'huile recommandé : 25 l/min
- Pression de service min. : 120 bar
- Pression de service max. : 160 bar
- Pression de service recommandée : 140 bar

Modèle	Capacité	W4	W6	H39-H40	H7	LL	CGH	VCG	Poids	ISO 2328 Tablier porte-fourches chariot	ISO 2328 Tablier porte-fourches rotateur
	kg/mm	mm	mm	mm	mm	mm	mm	mm	kg		
Rotateur de conteneur 180°											
RHC15.47-18	1400/500	980	670	405-755	675	269	141	227	285	2A	2A

www.camattachments.com
info@camattachments.com

© 06-2021. TVH Parts Holding nv, Brabantstraat 15, B-8790 Waregem. CAM attachments est une marque déposée de TVH Parts Holding nv. Tous droits réservés. Cette publication ne peut, ni intégralement, ni partiellement, être reproduite ou communiquée (copiée, sauvegardée, utilisée dans un système de sauvegarde de données, etc.) sous n'importe quelle forme, soit numérique ou mécanique, sans accord préalable et explicite. Sous réserve d'erreurs d'impression. Prix hors taxes et frais de transport, sauf mention explicite contraire. Photos et illustrations servent uniquement à l'identification.

Agri
Construction
Industry
Food & beverage
Paper handling

Brabantstraat 15
8790 Waregem
Belgium
T +32 56 43 42 11
F +32 56 43 44 88

Votre concessionnaire :

CABRBM_2104002